VAIHTOAUTO 9900 6X2 / 13,99M 57+1+1 FOB-460

Merkki ja malli:	Volvo 9900 6x2 /13,99m
Pituus/leveys/korkeus:	13,99 m/ 2,55 m/ 3,85 m
Moottori:	D11K, 10,8ltr Euro 6
Teho ja vääntö:	460 hv / 339kW / 2200 Nm
Voimansiirto:	I-shift (AT2412F) / LineHaul-ohjelma, Eco roll, perävälitys 2.85:1
Hidastin:	Volvo hydraulinen hidastin
Tankkivolyymit:	600 L Diesel (FUEL600R) ja 64 L Ad-Blue
Ovet:	1+1+0, etuovi uloskääntyvä (m. vippi) , keskiovi uloskääntyvä (m.vippi)
Istumapaikkoja:	57 + 1 + 1 (3 star)
Istuimet:	Volvo Coach Level 3 turisti-istuimet, säätyvä selkä, sivusäätö, liikkuva istuintyyny, kyynärnoja käytävän puolella, 2-pisteturvavyöt, kiinteät nahkaniskaliinat, terenauha, jalkatuet, pöydät selkänojissa, lehtiverkot,
Kuljettajan makuutila:	EI / tila rakennettu tavaratilaksi
Alustavarusteita:	FWS-I erillisjousitettu etuakseli VDS (Volvo Dynamic Steering) Paineilmajarrut EBS- MED, ESP ajonvakautustoiminnolla Alleajosuoja Front Underrun Protection System (FUPS) Kaistavahti (DAW2) ja Volvo hätäjarrujärjestelmä Automaattinen tasonlasku 80 km, nosto/lasku, sekä kokosivun niiaus Mukautuva vakionopeuden säädin ACC (Adaptive Cruise Control) Laturit: 3x 150A, käyttöakut: 2x 170 Ah, starttiakut 2x 35Ah Natopistoke ja kaikkivirrat –kytkin akkutilassa Lohkolämmitin, kesä-/talvi –kytkimellä Renkaat edessä ja varapyörä: 315/80 R22.5 Renkaat takana: 315/80 R22.5 Vanteet: teräsvanne 9.00” x 22.5, muoviset koristekapselit

Volvo Bus

Lisätietoja **Turun Citybus Oy / Tapani Präktig +358 40 518 0677**

VAIHTOAUTO 9900 6X2 / 13,99M 57+1+1 FOB-460

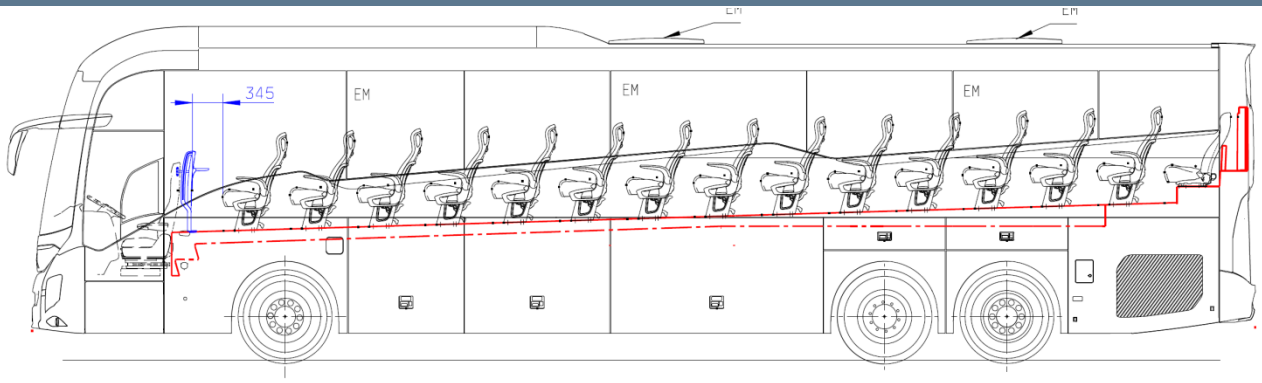

Matkustamovarusteita:

Matkustamon Ilmastointi (kylmäteho 36 kW/ lämmitysteho 38 kW)
Lisälämmitin 30kW, lisälämmittimen kello
Patterilämmitys sekä kattokanavalämmitys
Automaattinen lämmönsäätö, käsisäätimin
WC -tila keskiovella (vesiwc), säiliöt: puhdas 80/ loka n.80L
Jääkaappi 1 kojelaudassa etuoven etupuolella
Minikeittiö FOB 580 keskioven takapuolella (sis. jääkaappi)
Invertteri 230V / 3000W, 30 kpl virtapistokkeita
Hattuhyllyt luukuilla, 2 kpl lukittavaa tilaa hattuhyllyllä
Led kattovalot+yövalot, Led lukuvalot/suuttimet kattokanavassa
Rullaverhot ja kangasverhot sivuikkunoilla

Kuljettajan paikka:

Kuljettajan paikan ilmastointi (kylmäteho 5 kW/ lämmitysteho 16 kW)
Sähkötoiminen kuljettajan sivuikkuna, ikkunan sähkölämmitys
ISRI kuljettajan istuin, ilmatoim., lämmitys, tuuletus, käsinojat, 3-piste turvavyö
Ajoneuvotietokone (Data-log, diagnostiikka ym)
Varashälytinjärjestelmä

Audiovarustus:

Bosch SmartInfotainment series USB / Bluetooth +erillinen DVD/CD soitin
2 kpl LCD-LED monitoria, 19” Bosch Flip down edessä ja
19” Bosh Flip down keskellä, WC -tilan yläpuolella
Laptop –liitäntä etuoven takapuolella
Mikrofonit kojelaudassa ja kuljettajan istuimessa sekä pistoke etuovella
Peruutuskamera, tiekamera sekä keskiovialueen valvontakamera

Ulkovarusteita:

Bi-Xenon ajovalot, lisäkaukovalot, sumuvalot ja kaarrevalot
Taustapeilit: sähkösäätö, sähkölämmitys, maavalo oik., eteentaitto toiminto
Ulkopuolinen ovivalo keskiovella ja työvalo vasemmalla kyljellä
Led äärivalot takapuskurin kulmissa
2 kpl sähkökäyttöisiä kattoluukkuja
Tavaratilat n. 13,5 m3/n. 2000kg, suuntaisluukut, keskuslukko (kaukosäätö)
Automaattinen palonsammutusjärjestelmä Fogmaker Firetrace

Käyttöönotto: **12.12.2019**

Toimitusaika: **Sopimuksen mukaan**

Hinta: **224 000€ alv 0% MYYNNISSÄ ASIAKKAAN LUKUUN**

Lisätietoja: **Turun Citybus Oy / Tapani Präktig +358 40 518 0677**

Volvo Bus

Lisätietoja **Turun Citybus Oy / Tapani Präktig +358 40 518 0677**

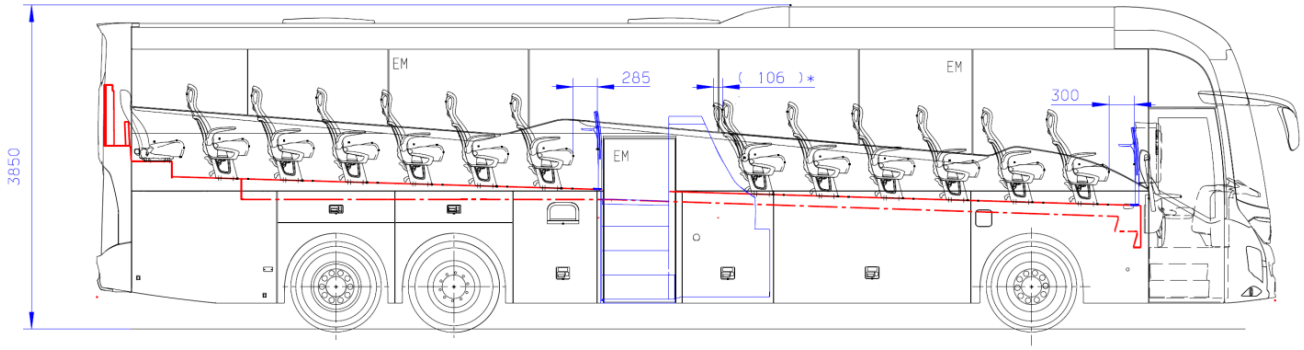

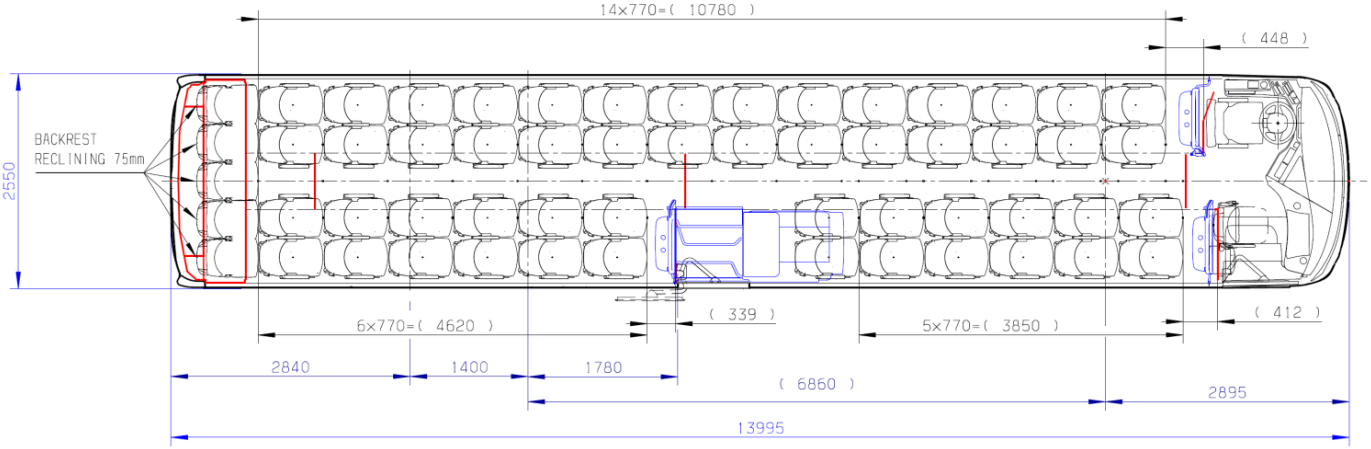

Volvo Bus

Lisätietoja **Turun Citybus Oy / Tapani Präktig +358 40 518 0677**